DESCRIÇÃO P4:
PORTA METÁLICA ESTRUTURADA COM BARRAS DE 1 ¼"X¼" VERTICAIS, ESPAÇADAS 10cm ENTRE EIXOS E HORIZONTAIS DE 1 ¼"X½" A CADA 0,42cm. CONTORNOS COM OS MESMOS PERFIS. REVESTIDA NAS DUAS FACES COM CHAPA DE FERRO GALVANIZADO N°16, MARCOS EM CANTONEIRA DE 2"X¼". INCLUSIVE 3 DOBRADIÇAS DE FERRO GALVANIZADO COM PINO, BOLAS E ANÉIS DE LATÃO. VISOR DE 0,20cmX0,20cm À 1,50m DE ALTURA, CENTRALIZADO QUANTO A LARGURA. FECHADO COM MALHA DE 4cmX4cm EM FERROS REDONDOS DE DIÂMETRO ¼", SOLDADOS. INCLUSIVE 3 DOBRADIÇAS REFORÇADAS EM FERRO GALVANIZADO COM PINO, BOLAS E ANÉIS DE LATÃO. INCLUSIVE TARJETÃO COM BORDA CAREADO EM FERRO EXTERNO. PINTURA COM FUNDO PARA GALVANIZADO + TINTA ESMALTE SINTÉTICO ACETINADO (COR DEFINIDA DURANTE A OBRA).

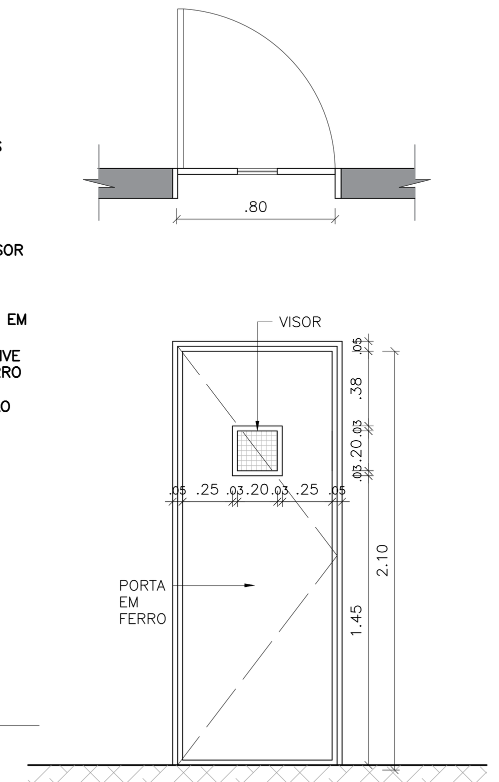

2 DETALHE P04
ESCALA 1:25

DESCRIÇÃO P5:
PORTA METÁLICA EM DUAS FOLHAS, 1,60mX2,10m, ESTRUTURADA COM BARRAS DE 1 ¼"X¼", VERTICAIS, ESPAÇADAS 10cm ENTRE EIXOS E HORIZONTAIS DE 1 ¼"X½" A CADA 0,42cm. CONTORNOS COM OS MESMOS PERFIS. REVESTIDA NAS DUAS FACES COM CHAPA DE FERRO GALVANIZADO N°16. GUARNIÇÃO EM MARCOS DE CANTONEIRA DE 2"X¼". INCLUSIVE 6 DOBRADIÇAS DE FERRO GALVANIZADO COM PINO, BOLAS E ANÉIS DE LATÃO. VISORES, UM EM CADA UMA DAS FOLHAS, NEDINDO 0,20cmX1,00m, INSTALADOS À 1,00m DO PISO E LATERALMENTRE À 0,43cm DA GUARNIÇÃO DE MARCOS, EM VIDRO LAMINADO INCO9LOR DE 10mm. RESISTENTE A ALTO IMPACTO E ANTIVANDALISMO. PUXADORES TUBULARES EM AÇO INOX DE DIÂMETRO 1 ¼" COM 0,40cm, 2 EM CADA FOLHA. DOIS FECHOS EM UMA FOLHA, 1 SUPERIOR E OUTRO PARA O PISO, EM LATÃO CROMADO, COM HASTE REDONDA DE 20cm. FECHADURA DE CILINDRO PARA PORTA DE FERRO EM DUAS FOLHAS DE LATÃO CROMADO, ESPELHO TAMBÉM EM LATÃO CROMADO. PINTURA COM FUNDO PARA GALVANIZADO + TINTA ESMALTE SINTÉTICO ACETINADO (COR DEFINIDA DURANTE A OBRA).

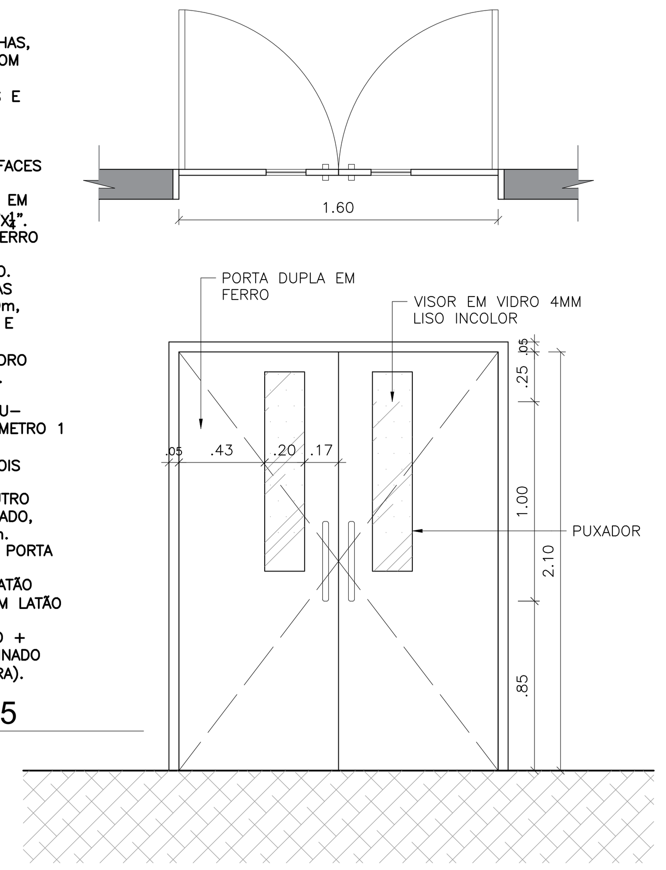

3 DETALHE P05
ESCALA 1:25

DESCRIÇÃO P6:
PORTA ESTRUTURADA COM BARRAS DE 1 ¼"X¼", VERTICAIS, ESPAÇADAS 10cm ENTRE EIXOS E HORIZONTAIS DE 1 ¼"X½" A CADA 0,42cm. CONTORNOS COM OS MESMOS PERFIS. REVESTIDA NAS DUAS FACES COM CHAPA DE FERRO GALVANIZADO N°16. MARCOS EM CANTONEIRA DE 2"X¼", INCLUSIVE 3 DOBRADIÇAS DE FERRO GALVANIZADO COM PINO, BOLAS E ANÉIS DE LATÃO. VISOR DE 0,20cmX0,20cm À 1,65m DE ALTURA, EM VIDRO LAMINADO INCOLOR DE 10mm, RESISTENTE A ALTO IMPACTO E ANTI-VANDALISMO. FECHADURA DE CILINDRO PARA PORTA DE FERRO, EM LATÃO CROMADO, ESPELHO RETANGULAR EM LATÃO CROMADO E MAÇANETA TIPO ALAVANCA EM LATÃO CROMADO. PINTURA COM FUNDO PARA GALVANIZADO + TINTA ESMALTE SINTÉTICO ACETINADO (COR DEFINIDA DURANTE A OBRA).

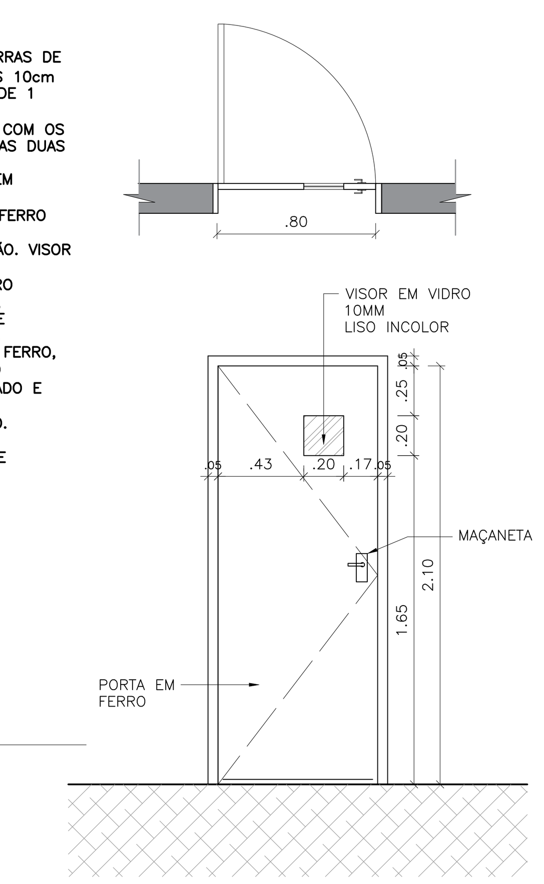

4 DETALHE P06
ESCALA 1:25

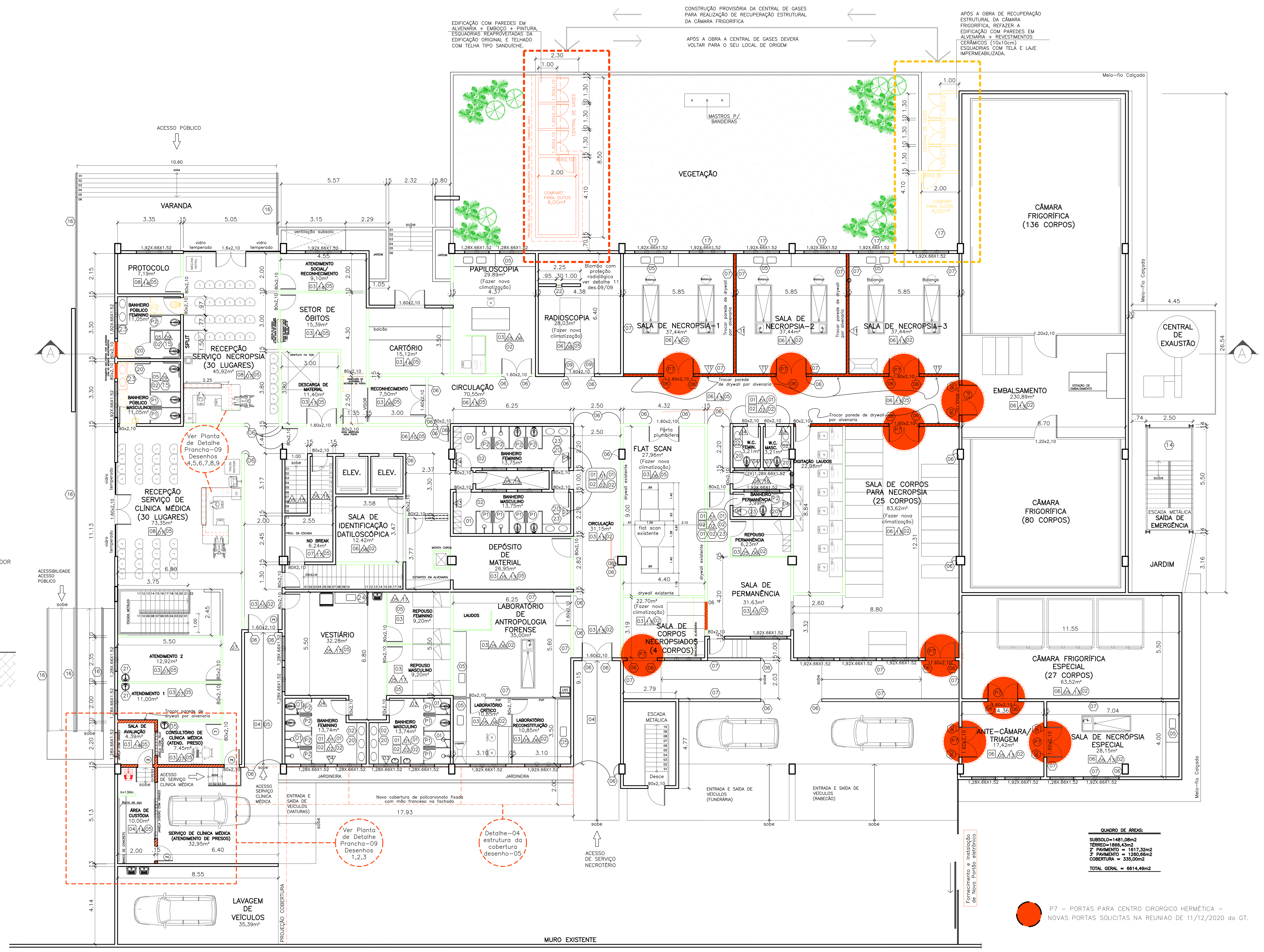

1 PLANTA BAIXA / 1° PAVIMENTO
Esc:1/100

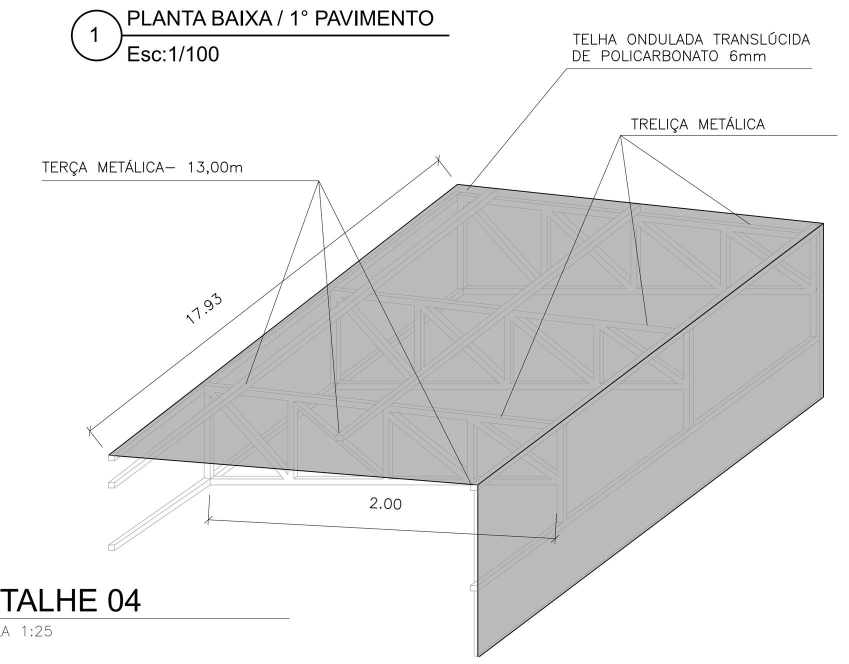

5 DETALHE 04
ESCALA 1:25

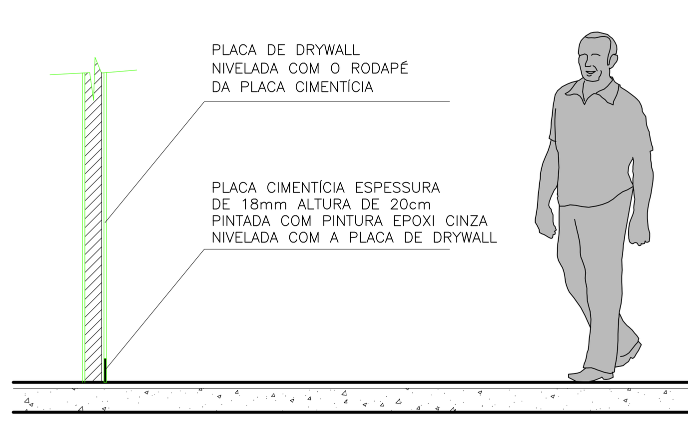

6 DETALHE 06
ESCALA 1:25

QUADRO DE ÁREAS:
SUBSOLO=1481,08m2
TÉRREO=1866,43m2
2° PAVIMENTO = 1617,32m2
3° PAVIMENTO = 1260,66m2
COBERTURA = 335,00m2
TOTAL GERAL = 6614,49m2

P7 – PORTAS PARA CENTRO CIRÚRGICO HERMÉTICA – NOVAS PORTAS SOLICITAS NA REUNIAO DE 11/12/2020 do GT.

LEGENDA DE ALVENARIAS:
- ALVENARIA
- DRYWALL EXISTENTE
- PAREDE DE DRYWALL A CONSTRUIR
- PAREDE DE ALVENARIA EM BLOCO DE CONCRETO ESTRUTURAL – A CONSTRUIR
- A DEMOLIR
- BLOCO DE CONCRETO EXISTENTE
- BLOCO DE CONCRETO AUTOCLAVADO (SALA DE REAGENTES, 3°PAVIMENTO
- DIVISÓRIAS DE EUCATEX

PISOS :

1. DEMOLIÇÃO DO PISO CERÂMICO EXISTENTE (PARTE JÁ FOI QUEBRADA) PRESERVANDO A IMPERMEABIZAÇÃO EXISTENTE, INCLUSIVE REGULARIZAÇÃO DO CONTRA-PISO, SE NECESSÁRIO.
2. PISO EM LADRILHO CERÂMICO ANTIDERRAPANTE 45X45cm, SUJEITO A TRÁFEGO INTENSO, RESISTÊNCIA À ABRASÃO PEI IV..... – CÓD: 13.330.0075-0.
3. REMOÇÃO DO PISO VINÍLICO, APLICADO SOBRE O PISO MONOLÍTICO ORIGINAL,CONSIDERANDO A REMOÇÃO DA COLA RESIDUAL, LIMPEZA, POLIMENTO E APLICAÇÃO DE CAMADA IMPERMEABILIZADORA DE RESINA ACRÍLICA.
4. LIMPEZA DO PISO CIMENTADO.
5. LIMPEZA DE PISO CERÂMICO.
6. RECOMPOSICAO DE PISO DE MARMORITE,CONSIDERANDO 1CM DE ESPESSURA DE CAMADA DE MARMORITE E LASTRO DE ARGAMASSA COM 4cm DE ESPESSURA, EXCLUSIVE POLIMENTO. CÓD.13.380.0100-0
7. PISO ELEVADO EM TORNO DE 30CM, CONSTITUÍDO POR PLACAS DE MADEIRA AGLOMERADA COM MAIS OU MENOS 30mm DE ESPESSURA, COM REVESTIMENTO SUPERIOR EM LAMINADO PLÁSTICO, APOIADO SOBRE BASE DE ALUMÍNIO OU AÇO GALVANIZADO, DESTINADO A APARELHO DE INFORMÁTICA – FORNECIMENTO E COLOCAÇÃO – CÓD: 13.460.0010-0
8. LIMPEZA E POLIMENTO DE PISO EM GRANITO, ANTIGO, USANDO ESTUQUE COM ADESIVO, CIMENTO BRANCO E CORANTE, SENDO 2 POLIMENTOS MECÂNICOS. – CÓD: 05.001.0845-0

PAREDES:

1. DEMOLIÇÃO INTEGRAL DO REVESTIMENTO CERÂMICO EXISTENTE PARA REFAZIMENTO DAS INSTALAÇÕES.
2. LADRILHOS CERÂMICOS BRANCOS, 20X20cm .... – CÓD: 13.030.0250-0
3. PASTILHAS DE PORCELANA 5X5cm EM PLACAS DE 30X30cm,NA COR AZUL...– CÓD: 13.022.0029-0
4. PASTILHAS DE PORCELANA 5X5cm EM PLACAS DE 30X30cm,NA COR VERDE..– CÓD: 13.022.0029-0
5. DEMOLIÇÃO DO EMBOÇO COMPROMETIDO PELAS INFILTRAÇÕES VERIFICADAS "IN LOCO" , LIMPEZA DA SUPERFÍCIE E APLICAÇÃO DE REVESTIMENTO INTERNO (PRONTO), MASSA ÚNICA COM ARGAMASSA DE CIMENTO E AREIA TERMOTRATADA, COM 2cm DE ESPESSURA... – CÓD: 13.003.003-0.
6. PINTURA COM TINTA ANTIMOFO E BACTERICIDA, BASE ACRÍLICA, SEMI-BRILHO, COR BRANCA, PARA AMBIENTES INTERNOS E EXTERNOS PROPENSOS À UMIDADE E VAPORES, EM DUAS DEMÃOS SOBRE SELADOR ACRÍLICO E DUAS DEMÃOS DE MASSA ACRÍLICA.... – CÓD: 17.025.005-1.
7. PREPARO DA SUPERFÍCIE PINTADA (LIXAMENTO) PARA APLICAÇÃO DE REVESTIMENTO EM LAMINADO MELAMÍNICO, COM ACABAMENTO LISO, 1,3mm DE ESPESSURA EM MEIA PAREDE, PADRÃO MADEIRA (TIPO ALPINO WALNUT) EM PLACAS DE 3.08X1.25m, DISPOSTAS HORIZONTALMENTE. ACIMA DE 1.25m, ATÉ O REBAIXO DE TETO, PINTAR COM TINTA ACRÍLICA ACETINADA, INCLUSIVE LIXAMENTO, UMA DEMÃO DE SELADOR ACRÍLICO, DUAS DEMÃOS DE MASSA ACRÍLICA E DUAS DEMÃOS DE TINTA AZUL CLARO CÓD: 10.018.0265-0. ENTRE OS DOIS ELEMENTOS ACIMA DESCRITOS, INSTALAR RODAMEIO EM POLIESTIRENO COM 10cm DE ALTURA X 2,5cm DE ESPESSURA, NA COR BRANCA. PÉ DIREITO = 2.40m.
8. PREPARO DA SUPERFÍCIE PINTADA (LIXAMENTO) PARA REPINTURA COM TINTA ACRÍLICA ACETINADA PARA USO HOSPITALAR, INCLUSIVE UMA DEMÃO DE SELADOR ACRÍLICO, DUAS DEMÃOS DE MASSA ACRÍLICA E DUAS DEMÃOS DO PRODUTO NA COR AZUL CLARO – CÓD: 17.018.0265-0.
9. LIMPEZA DE REVESTIMENTO CERÂMICO.
10. PREPARO DA SUPERFÍCIE PINTADA (LIXAMENTO) PARA APLICAÇÃO DE REVESTIMENTO EM LAMINADO MELAMÍNICO, COM ACABAMENTO LISO, 1,3mm DE ESPESSURA EM MEIA PAREDE, PADRÃO MADEIRA (TIPO ALPINO WALNUT),EM PLACAS DE 3.08X1.25m, DISPOSTAS HORIZONTALMENTE. ACIMA DE 1.25m, ATÉ O REBAIXO DE TETO, PINTAR COM TINTA ACRÍLICA ACETINADA, INCLUSIVE LIXAMENTO, UMA DEMÃO DE SELADOR ACRÍLICO, DUAS DEMÃOS DE MASSA ACRÍLICA E DUAS DEMÃOS DE TINTA AZUL CLARO CÓD: 10.018.0265-0. ENTRE OS DOIS ELEMENTOS ACIMA DESCRITOS, INSTALAR RODAMEIO EM POLIESTIRENO COM 10cm DE ALTURA X 2,5cm DE ESPESSURA, NA COR BRANCA. ALÉM DISSO, INSTALAR PROTETOR DE PAREDES (BATE-MACAS), NIVELADO A 90cm DO PISO ACABADO, MEDIDOS PELA ARESTA SUPERIOR DO ELEMENTO DE PROTEÇÃO, QUE TEM 20cm DE ALTURA E É COMPOSTO POR VINIL DE ALTO IMPACTO, ANTICHAMA E LAVÁVEL...– CÓD:13.205.0010-0.
11. DEMOLIÇÃO INTEGRAL DA PAREDE EXISTENTE (DRYWALL) E EXECUÇÃO DE ALVENARIA EM BLOCOS DE CONCRETO 10X20X40cm, ASSENTES COM ARGAMASSA DE CIMENTO E AREIA NO TRAÇO 1:8, EM PAREDES COM VÃOS E ARESTAS, DE 3.00 A 4.50m DE ALTURA – CÓD: 12.005.0025-0, INCLUSIVE IMPERMEABILIZAÇÃO COM DUAS DEMÃOS CRUZADAS DE CIMENTO POLIMÉRICO, ATENDENDO A ABNT11905, CONSUMO DE 1Kg/m?... – CÓD: 16.034.0006-0.
12. EXECUÇÃO DE ALVENARIA EM BLOCOS DE CONCRETO 10X20X40cm, ASSENTES COM ARGAMASSA DE CIMENTO E AREIA NO TRAÇO 1:8, EM PAREDES DE 10cm ESPESSURA, DE SUPERFÍCIE CORRIDA, COM ATÉ 3.00M DE ALTURA – CÓD: 12.005.0010-0, INCLUSIVE IMPERMEABILIZAÇÃO COM DUAS DEMÃOS CRUZADAS DE CIMENTO POLIMÉRICO, ATENDENDO A ABNT 11905,...– CÓD:16.034.0006-0. ESSAS ALVENARIAS SERVIRÃO DE APOIO ÀS LAJES QUE SERÃO EXECUTADAS,TAMBÉM IMPERMEABILIZADAS, ASSIM COMO AO ENGASTAMENTO DOS RUFOS LATERAIS NAS EDIFICAÇÕES DESTINADAS AOS DUTOS DE REFRIGERAÇÃO.
13. PINTURA COM TINTA EPÓXI A BASE D'ÁGUA, SEMIBRILHANTE, PARA USO HOSPITALAR SOBRE PAREDES E PISOS DE CENTRO CIRÚRGICO OU UTI, INCLUSIVE LIXAMENTO, UMA DEMÃO DE SELADOR ACRÍLICO, DUAS DEMÃOS DE MASSA ACRÍLICA E DUAS DEMÃOS DE ACABAMENTO – CÓD: 17.013.0100-0.
14. PINTURA NA COR NA COR AZUL OCEANIC OU SIMILAR, COM TINTA LÁTEX SEMIBRILHANTE OU FOSCA, CLASSIFICACAO PREMIUM OU STANDARD (NBR 15079), PARA INTERIOR OU EXTERIOR, SISTEMA TINTOMÉTRICO, INCLUSIVE LIXAMENTO, UMA DEMAO DE SELADOR ACRÍLICO, DUAS DEMÃOS DE MASSA ACRÍLICA E DUAS DEMÃOS DE ACABAMENTO. – CÓD.17.018.0254-A.
15. TEXTURA ACRÍLICA NA COR BRANCA, ACABAMENTO FOSCO, PARA INTERIOR OU EXTERIOR, APLICADAS EM DUAS DEMÃOS SOBRE CONCRETO, ALVENARIA, BLOCO DE CONCRETO, CIMENTO SEM AMIANTO OU REVESTIMENTO. – CÓD. 17.018.0185-0.
16. PREPARO DA SUPERFÍCIE PINTADA (LIXAMENTO) PARA APLICAÇÃO DE REVESTIMENTO EM LAMINADO MELAMÍNICO, COM ACABAMENTO LISO, 1,3mm DE ESPESSURA EM MEIA PAREDE, PADRÃO MADEIRA (TIPO ALPINO WALNUT) EM PLACAS DE 3.08X1.25m, DISPOSTAS HORIZONTALMENTE. ACIMA DE 1.25m, ATÉ O REBAIXO DE TETO, PINTAR COM TINTA ACRÍLICA ACETINADA, INCLUSIVE LIXAMENTO, UMA DEMÃO DE SELADOR ACRÍLICO, DUAS DEMÃOS DE MASSA ACRÍLICA E DUAS DEMÃOS DE VERDE (ERVA DOCE) – CÓD: 10.018.0265-0. ENTRE OS DOIS ELEMENTOS ACIMA DESCRITOS, INSTALAR RODAMEIO EM POLIESTIRENO COM 10cm DE ALTURA X 2,5cm DE ESPESSURA, NA COR BRANCA. PÉ DIREITO = 2.40m.
17. PINTURA NA COR BRANCA COM TINTA LÁTEX SEMIBRILHANTE OU FOSCA, CLASSIFICAÇÃO PREMIUM OU STANDARD (NBR 15079), PARA INTERIOR OU EXTERIOR, SISTEMA TINTOMÉTRICO, INCLUSIVE LIXAMENTO,UMA DEMÃO DE SELADOR ACRILICO, DUAS DEMAOS DE MASSA ACRILICA E DUAS DEMÃOS DE ACABAMENTO. – CÓD.17.018.0254-A.
18. PINTURA NA COR LILÁS, CONFORME RECOMENDAÇÕES TJRJ PARA A "SALA LILÁS" COM TINTA LATEX SEMIBRILHANTE OU FOSCA, CLASSIFICAÇÃO PREMIUM OU STANDARD (NBR 15079), PARA INTERIOR OU EXTERIOR, SISTEMA TINTOMÉTRICO, NCLUSIVELIXAMENTO, UMA DEMÃO DE SELADOR ACRÍLICO, DUAS DEMÃOS DE MASSA ACRILICA E DUAS DEMÃOS DE ACABAMENTO – CÓD.17.018.0254-A.
19. IDEM ITEM 7, SUBSTITUINDO A TINTA AZUL CLARO POR LILÁS.

TETO:

1. FORRO FALSO DE GESSO, COM PLACAS PRÉ-MOLDADAS DE 60X60cm, DE ENCAIXE,PRESAS COM 4 TIRANTES DE ARAME E REJUNTADAS. CÓD: 13.180.0015-1
2. PINTURA COM TINTA ANTIMOFO E BACTERICIDA, BASE ACRÍLICA, SEMI-BRILHO, COR BRANCA , PARA AMBIENTES INTERNOS E EXTERNOS PROPENSOS À UMIDADE E VAPORES, EM DUAS DEMÃOS SOBRE SELADOR ACRÍLICO E DUAS DEMÃOS DE MASSA ACRÍLICA, INCLUSIVE LIMPEZA E LIXAMENTO. CÓD: 17.025.0005-1.
3. REMOÇÃO DE PINTURA ACRÍLICA, EPÓXI, E SEMELHANTES – CÓD: 17.035.0040-0
4. REMOÇÃO COM SUBSTITUIÇÃO PARCIAL DAS PLACAS DE FORRO MINERAL DE BORDAS QUADRADAS DE 62,5X62,5Cm.
5. PINTURA NA COR BRANCA COM TINTA LÁTEX SEMIBRILHANTE OU FOSCA, CLASSIFICAÇÃO PREMIUM OU STANDARD (NBR 15079), PARA INTERIOR OU EXTERIOR SISTEMA TINTOMÉTRICO, INCLUSIVE LIXAMENTO, UMA DEMÃO DE SELADOR ACRILICO, DUAS DEMÃOS DE MASSA ACRILICA E DUAS DEMÃOS DE ACABAMENTO. – CÓD.17.018.0254-A.

PORTAS:

1. PORTA DE MADEIRA DE LEI EM COMPENSADO, DE 60X180X3cm PARA BOXES SANITÁRIOS, COM FOLHA REVESTIDA COM LAMINADO MELAMÍNICO NA COR L019 AZUL LÁPIS LAZULI. – CÓD: 14.008.0045-0.
2. PORTA DE MADEIRA DE LEI EM COMPENSADO, DE 60X180X3cm PARA BOXES SANITÁRIOS, COM FOLHA REVESTIDA COM LAMINADO MELAMÍNICO NA COR L113 VERDE OFICIAL. – CÓD: 14.008.0045-0
3. FORNECIMENTO E INSTALAÇÃO DE PORTA CORTA FOGO, DUPLA, MEDINDO CADA UMA 90X5X210cm, SEGUNDO A ABNT NBR 11742, CLASSE P-90, EM CHAPAS DE AÇO, TENDO MARCOS DO MESMO MATERIAL, INCLUSIVE 3 PARES DE DOBRADIÇAS COM MOLAS – CÓD: 14.002.0058-0.
4. FORNECIMENTO E INSTALAÇÃO DE PORTA DE FERRO PARA CUSTÓDIA DE APENADOS TARJETA PARA CADEADO E PORTA COM VISOR E TELA.
5. FORNECIMENTO DE INSTALAÇÃO DE PORTA DUPLA DE FERRO, MEDINDO (2X.80X2.10).
6. PORTA DE FERRO COM VISOR MEDINDO .80X2.10.
7. PORTA PARA CENTRO CIRÚRGICO HERMÉTICA EM LAMINADO HPL COM TRATAMENTO ANTIBACTERIANO, ACROVYN, AÇO PINTADO OU AÇO INOXIDÁVEL 304L, PROTEGIDOS POR UMA ESTRUTURA COM ARESTAS ARREDONDADAS EM ALUMÍNIO OU AÇO INOXIDÁVEL ESCOVADO. VISOR DE VIDRO LAMINADO, NIVELADO EM AMBOS OS LADOS. CABOS E DOBRADIÇAS EM AÇO INOXIDÁVEL 304L OU NYLON REFORÇADO. FUNDO AUTOMÁTICO DA PORTA PARA SELAGEM JUNTO AO PISO.
8. PORTA DE MADEIRA DE LEI EM COMPENSADO, DE .80X2.10X3,5cm, FOLHEADA NAS 2 FACES, ADUELA DE 13X3cm E ALIZARES DE 5X2cm, EXCLUSIVE FERRAGENS. FORNECIMENTO E COLOCAÇÃO – CÓD: 14.006.0010-0.
9. PORTA PARA CENTRO RADIOLÓGICO, REVESTIDA DE LENÇOL DE CHUMBO DE 2mm, ACABAMENTO EM PLACA DE FIBRA DE MADEIRA PRENSADA, REVESTIDA DE CHAPA DE LAMINADO MELAMÍNICO, INCLUSIVE FERRAGENS – FORNECIMENTO E COLOCAÇÃO – CÓD: 14.008.0050-0.
10. PORTA CORTA-FOGO PARA SAÍDA DE EMERGÊNCIA, MEDINDO 90X210X5cm, SEGUNDO ABNT NBR 11742, CLASSE P-120, CHAPA DE ACO, TENDO MARCOS DO MESMO MATERIAL, INCLUSIVE TRÊS PARES DE DOBRADIÇAS COM MOLA – FORNECIMENTO E COLOCACAO – CÓD14.002.0059-0.

DIVERSOS:

1. DEMOLIÇÃO E REMOÇÃO DAS PAREDES DIVISÓRIAS PARA SANITÁRIOS QUE AINDA RESTARAM, COM FORNECIMENTO E INSTALAÇÃO DE OUTRAS, NOVAS, EM GRANITO BRANCO ITAÚNAS, COM 3cm DE ESPESSURA, FIXAÇÃO NO PISO E PAREDES... – CÓD: 12.035.0020-0.
2. DEMOLIÇÃO E REMOÇÃO DAS BANCADAS E LAVATÓRIOS, COM FORNECIMENTO E INSTALAÇÃO DE NOVAS, EM GRANITO BRANCO ITAÚNAS, COM LAVATÓRIOS OVAIS BRANCOS, INCLUSIVE METAIS, TORNEIRA DE PRESSÃO (CONFORME ESPECIFICAÇÃO 23), VÁVULA, RABICHO E SIFÃO CROMADOS, COM FRONTISPÍCIO NO MESMO MATERIAL, INCLUSIVE REBAIXO PARA ACABAMENTO DO ESPELHO DE 4MM QUE OCUPARÁ TODO O VÃO DISPONÍVEL E QUE SERÁ COLADO À PAREDE.
3. RECUPERAÇÃO DO SISTEMA DE EXAUSTÃO MECÂNICA.
4. REIMPERMEABILIZAÇÃO DAS CISTERNAS.
5. SUBSTITUIÇÃO DAS TORNEIRA EXISTENTE POR TORNEIRA HOSPITALAR DE MESA COM PESCOÇO ALONGADO COM ACIONAMENTO POR ALAVANCA.
6. FORNECIMENTO E INSTALAÇÃO DE PROTETOR DE CANTO (ARESTA), PRODUZIDO COM ESTRUTURA INTERNA DE SUPORTE EM ALUMÍNIO E PVC, COM REFORÇOS EM NEOPRENE E EXTERNAMENTE COM CAPAS DE VINIL DE ALTO IMPACTO, TEXTURIZADO, ABAS IGUAIS DE 5cm E 1.20m DE ALTURA.
7. FORNECIMENTO E INSTALAÇÃO DE PROTETOR DE PAREDE (BATE-MACA), COM 20cm DE ALTURA EM VINIL DA ALTO IMPACTO..... – CÓD: 13.205.0010-0.
8. REVESTIMENTO VERTICAL EM DIVISÓRIAS OU BANCADAS (ILHARGA) EM MÁRMORE BRANCO CLÁSSICO, COM 2cm DE ESPESSURA, COM 2 POLIMENTOS... – ELEMENTO DE SEPARAÇÃO DAS CORES DE PASTILHAS, MEDINDO 5X2X240MM.....– CÓD: 13.045.0071-0.
9. FORNECIMENTO E INSTALAÇÃO DE PROTETOR DE CANTO (ARESTA), PRODUZIDO COM ESTRUTURA INTERNA DE SUPORTE EM ALUMÍNIO E PVC, COM REFORÇOS EM NEOPRENE E EXTERNAMENTE COM CAPAS DE VINIL DE ALTO IMPACTO, TEXTURIZADO, ABAS IGUAIS DE 5cm E 2.40m DE ALTURA.
10. RETIRADA DE IMPERMEABILIZAÇÃO FLEXÍVEL....– CÓD: 05.001.0162-0 E EXECUÇÃO DE NOVA IMPERMEABILIZAÇÃO COM MANTA A BASE DE ASFALTO MODIFICADO COM POLÍMEROS, ATENDENDO A NORMA ABNT-NBR 9952 COMO TIPO III-B, COM ESPESSURA=4,0mm... – CÓD: 16.020.0001-0, INCLUSIVE PROTEÇÃO MECÂNICA, COM EXECUÇÃO DE PISO CIMENTADO IMPERMEÁVEL, COM 3cm DE ESPESSURA, ARGAMASSA DE CIMENTO E AREIA, TRAÇO 1:3 E IMPERMEABILIZANTE DE NORMAL ADICIONADO À AGUA DA ARGAMASSA NA DOSAGEM DE 1:2. ALISADO À COLHER, SOBRE BASE OU CONTRAPISO EXISTENTE (2 CAMADAS DE 1,5cm) – – CÓD: 13.301.0100-0.
11. REMOÇÃO INTEGRAL DAS COBERTURAS EM TELHAS DE ALUMÍNIO – CÓD: 16.013.0007-0, COM POSTERIOR FORNECIMENTO E COLOCAÇÃO DE COBERTURA TERMO-ISOLANTE, DUPLA, TIPO SANDUÍCHE EM AÇO GALVALUME, RECHEIO DE POLIESTIRENO, PRÉ PINTADA NA FACE EXTERIOR E CAIMENTO DE 4%.
12. INSTALAÇÃO DE RUFO EM CONCRETO ARMADO, 45CM DE LARGURA X 6CM DE ESPESSURA, ENGASTADO E ASSENTADO COM ARGAMASSA E CAIMENTO DE 4%. CÓD: 16.003.0050-0.
13. RETIRADA DE CERÂMICA EXISTENTE, IMPERMEABILIZAÇÃO CONFORME O ITEM 10 E NOVO ASSENTAMENTO DE CERÂMICA CONFORME ITEM 02 DE PISO.
14. REPOSIÇÃO PARCIAL DA ESTRUTURA DA ESCADA METÁLICA COM SUBSTITUIÇÃO DAS CHAPAS E ESTRUTURAS DOS PATAMARES, TRATAMENTO COM PRIME, CONVERTEDOR DE FERRUGEM EM FUNDO DE PROTEÇÃO, EM DUAS DEMÃOS. – CÓD: 17.017.0365-0, PINTURA DE ACABAMENTO EM ESMALTE SINTÉTICO.
15. ALARME DNI 4240 ATENDE A NORMA ABNT NBR 9050 COM SIRENE E LED SIMULTANEOS PARA BANHEIROS COM ACESSIBILIDADE.
16. FIXAÇÃO DO GUARDA CORPO EXISTENTE E PINTURA COM TINTA EM ESMALTE SINTÉTICO.
17. JANELA DE ALUMÍNIO MAXIM-AR A SER SUBSTITUIDA POR OUTRA IGUAL A EXISTENTE.
18. RODAPÉ EM GRANITO CINZA CORUMBÁ, POLIDO, COM ALTURA DE 10CM E 2CM DE ESPESSURA, ASSENTE COM ARGAMASSA DE CIMENTO, SAIBRO E AREIA, NO TRAÇO 1:2:2, INCLUSIVE CHAPISCO, NO TRAÇO 1:3 E REJUNTAMENTO PRONTO. VER DETALHE N°10 – DESENHO 09/09.
19. PAINÉIS INTERNOS, DE CORRER, PARA CONTROLE SOLAR, METALBRISE SLIDING SHUTTERS, ACABAMENTO WOODGRAINS, COR CASTANHO – HUNTER DOUGLAS.
20. DUCHINHA MANUAL, COM REGISTRO DE PRESSÃO ½" CROMADO, RABICHO CROMADO, SUPORTE BRANCO, PISTOLA BRANCA, BUCHAS E PARAFUSOS PARA FIXAÇÃO. FORNECIMENTO – CÓD: 18.007.0051-0.
21. FORNECIMENTO DE LAVATÓRIO DE LOUÇA BRANCA, TIPO MÉDIO LUXO, COM LADRÃO, MEDINDO 47X35CM, INCLUSIVE ACESSÓRIOS DE FIXAÇÃO. CÓD: 18.006.0007-0. CONSIDERAR A INSTALAÇÃO E ASSENTAMENTO DESSE LAVATÓRIO, COM UMA TORNEIRA DE PESCOÇO ALONGADO, COM ACIONAMENTO POR ALAVANCA
22. REFORMA DO "BIOMBO DE PROTEÇÃO" NA SALA DE RADIOSCOPIA DO 1° PAVIMENTO,COM DEMOLIÇÃO DE VÃO PARA INSTALAÇÃO DE VISOR COM VIDRO PLUMBÍFERO, COM ESPESSURA MÁXIMA DE 8mm, PARA USO EM SALAS RADIOLÓGICAS, À PROVA DE RAIOS-X, NAS DIMENSÕES DE 30x40cm – FORNECIMENTO E COLOCAÇÃO – CÓD: 14.004.0155-0. APÓS A DEMOLIÇÃO NECESSÁRIA, CONSTRUIR PAREDE EM DRYWALL REVESTIDA COM ARGAMASSA DE CIMENTO E BARITA (GROSSA E FINA), TRAÇO 1:1, PARA PAREDES DE SALAS RADIOLÓGICAS (APARELHOS DE 125 A 150 kv), COM ESPESSURA DE 2,5cm, EXCLUSIVE CHAPISCO CÓD: 13.165.0010-0. INCLUIR O CHAPISCO E O PREPARO DA PAREDE PARA APLICAÇÃO DE PINTURA COM TINTA ANTIMOFO E BACTERICIDA, BASE ACRÍLICA, SEMI-BRILHO, PARA AMBIENTES INTERNOS E EXTERNOS PROPENSOS À UMIDADE E VAPORES, EM DUAS DEMÃOS SOBRE SELADOR ACRÍLICO E DUAS DEMÃOS DE MASSA ACRÍLICA.... – CÓD: 17.025.005-1.
23. TORNEIRA PARA LAVATÓRIO, TIPO BANCA COM ACIONAMENTO HIDROMECÂNICO, COM LEVE PRESSÃO MANUAL. 18.009.0105-0
24. TORNEIRA PARA PIA, COM AREJADOR, TUBO MÓVEL, TIPO BANCA, 1167 OU SIMILAR, DE 1/2"X 17CM APROXIMADAMENTE, EM METAL CROMADO. 18.009.0066-0
25. DEMOLIÇÃO E REMOÇÃO DA BANCADA EXISTENTE, COM FORNECIMENTO E INSTALAÇÃO DE NOVA, EM GRANITO BRANCO ITAÚNAS, COM CUBA INOX, INCLUSIVE METAIS, TORNEIRA PARA PIA (CONFORME ESPECIFICAÇÃO 24), VÁVULA, RABICHO E SIFÃO CROMADOS, COM FRONTISPÍCIO NO MESMO MATERIAL, INCLUSIVE REBAIXO PARA ACABAMENTO DO ESPELHO DE 4MM QUE OCUPARÁ TODO O VÃO DISPONÍVEL E QUE SERÁ COLADO À PAREDE.

NOTA GERAL: REVISAR O SISTEMA DE VEDAÇÃO DA "PELE DE VIDRO" QUE COMPÕE PARTE DA FACHADA – ÁREA APROXIMADA DE 1.090,00m?

REVISÃO DESCRIÇÃO:
05/02/2021 – REVISÃO CONFORME SOLICITAÇÃO DO GATE, DISPONIBILIZADA EM PLANILHA EXCEL DENOMINADA "APONTAMENTOS", APÓS REUNIÃO VIRTUAL EM 01/02/2021. A SABER: MODIFICAÇÃO DE NOMENCLATURA E INCLUSÃO DE LAVATÓRIOS NAS SALAS DE ATENDIMENTO 1 E 2 , COLOCAÇÃO DE PORTA CIRÚRGICA NA "SALA DE CORPOS NECROPSIADOS, REVISÃO NA ESPECIFICAÇÃO DA PORTA (P9) E APLICAÇÃO DESSA TIPOLOGIA NA "SALA DE RADIOSCOPIA" E NAS "SALAS DE RADIOLOGIA", COMPLEMENTAÇÃO DAS ESPECIFICAÇÕES, PRINCIPALMENTE QUANTO AOS ITENS ELENCADOS COMO "DIVERSOS" – N°s 21 E 22, MODIFICAÇÃO DA ESPECIFICAÇÃO DO ITEM N°19 /PAINÉIS INTERNOS PARA CONTROLE SOLAR, PARA ADEQUÁ-LO AO DETALHE DESENHADO NA PLANTA DO 3°PAVIMENTO (06/09), INCLUSÃO DO DETALHE (N°10) DOS RODAPÉS EM GRANITO – DESENHO 09/09, COMPLEMENTAÇÃO DO PROJETO DE ACESSIBILIDADE – PISO TÁTIL – 1° PAVIMENTO – DESENHO 03/09, INCLUSÃO DO VISOR PLUMBÍFERO NA PAREDE DE ALVENARIA (EXISTENTE) QUE SERVE DE PROTEÇÃO AO OPERADOR DO EQUIPAMENTO DA "SALA DE RADIOSCOPIA" – "DIVERSOS" ITEM N°22 TANTO NAS ESPECIFICAÇÕES QUANTO NA PLANTA DE DETALHAMENTO (09/09) E INCLUSÃO DE NOTA GERAL PARA REVISÃO DO SISTEMA DE VEDAÇÃO DAS FACHADAS EM PELE DE VIDRO;
18/12/2020 – REVISÃO, CONFORME SOLICITAÇÃO DO GATE, INSERÇÃO DE PORTAS CIRÚRGICAS, DUCHAS HIGIÊNICAS, TORNEIRAS COM HASTE E OUTROS;
10/11/2020 – REVISÃO DAS ESPECIFICAÇÕES DE MATERIAIS;
06/10/2020 – ESPECIFICAÇÕES DE MATERIAIS;
18/08/2021 – INSTALAÇÕES PROVISÓRIAS GASES MEDICINAIS;
23/08/2021 – DETALHAMENTO DAS PORTAS P4, P5 E P6 PARA COMPOSIÇÃO DE INTENS ESPECIAIS.
01/10/2021 – QUADRO DE ÁREAS
27/06/2022 – Alteração da sala do flatscan com a papiloscopia, devido as exigencias de tamanho da sala do flatscan
29/08/2022 – Alteração da sala do flatscan com a papiloscopia, modificação do fluxo interno das salas da necrópsia, alteração na custódia, nova cobertura para a sala de reconhecimento de corpo, alteração na entrada dos banheiros. (MODIFICAÇÕES ACORDADAS ENTRE A SEPOL, GATE(MPE) E DIROB (EMOP)

Governo do Estado do Rio de Janeiro
Secretaria de Estado de Infraestrutura e Obras
Empresa de Obras Públicas do Estado do Rio de Janeiro
Paulo Spina – DEPRO
ID: 4364277-2

CLIENTE: SECRETARIA DE ESTADO DE POLÍCIA CIVIL	DATA: 29/08/2022
IMÓVEL: IMLAP – INSTITUTO MÉDICO LEGAL AFRÂNIO PEIXOTO	CÓDIGO: 09101188
ENDEREÇO: AV. FRANCISCO BICALHO N°300 – CENTRO-RJ	MUNICÍPIO: RIO DE JANEIRO
NATUREZA DA OBRA: Planta de reforma / PROJETO BÁSICO	PROJETO: CPA_06
TÍTULO: PLANTA BAIXA – 1° PAVIMENTO — ESCALA: 1/100	PRANCHA N°: 02/09
DO TERRENO: — CONSTRUÍDA: 6.614,49m2 — A CONSTRUIR:	TOTAL: 6.614,49m2
AUTOR DO PROJETO: DEPPRO – paulo spina / DESENHISTA: Francisco Amaral / Luiz Eugênio / Jorge Marba	REVISÃO: 07

S E I N F R A – SECRETARIA DE ESTADO DE INFRAESTRUTURA E OBBRAS
E M O P – EMPRESA DE OBRAS PUBLICAS DO ESTADO DO RIO DE JANEIRO